Характеристики

Реле для автоматического управления освещением в зависимости от уровня внешней освещенности

встроенный датчик освещенности

Для установки на стойке или стене

10.32 - 2 NO 16A выхода
10.41 - 1 NO 16A выход

- Возможен вариант с двойным размыканием (фаза+нейтраль) у серии 10.32
- Регулировка чувствительности 1...80 люкс
- Материал контактов - бескадмиевый
- Бескадмиевый фото-сенсор (IC фото-диод)
- Электр. схема-изолир. от трансформатора
- Запатентованная - Инновационная технология “компенсации засветки”. Совместимо с медленно загорающимися газо-разрядными лампами (до 10 минут)
- Для первых 3 рабочих циклов время задержки (Вкл. и Выкл) снижено до 0 для нормальной установки устройства
- Версии реле для AC 230 В и AC 120 В

10.32

- Парные выходы - 2 NO 16A для перекл. на фазу и нейтраль

10.41

- Одиночный выход - 1 NO 16A для перекл. на фазу

См. чертеж на стр. 6

Характеристики контактов					
Контактная группа (конфигурация)		2 NO (DPST-NO)		1 NO (SPST-NO)	
Номинальный ток/Макс. пиковый ток	A	16/30 (120 A - 5 ms)		16/30 (120 A - 5 ms)	
Ном. напряжение/Макс. напряжение	В~	120/—	230/—	120/—	230/—
Номинальная нагрузка AC1	ВА	1,900	3,700	1,900	3,700
Номинальная нагрузка AC15	ВА	400	750	400	750
Номинальный ток AC5a	A	—	5	—	5
Номинальная мощность ламп:					
230В накаливания/галогенные	Вт	—	2,300	—	2,000
Люминисцентные трубки с электронным дросселем	Вт	600	1,200	500	1,000
Люминисцентные трубки с электромагнитным дросселем	Вт	450	850	400	750
CFL	Вт	250	500	200	400
230V LED	Вт	—	500	—	400
Низковольтные галогенные или светодиодные с электронным дросселем	Вт	250	500	200	400
Низковольтные галогенные или светодиодные с электромагнитным дросселем	Вт	500	1,000	400	800
Мин. нагрузка на переключение мВт (В/мА)		1,000 (10/10)		1,000 (10/10)	
Стандартный материал контакта		$AgSnO_2$		$AgSnO_2$	
Напряжение питания					
Номин. напряж. (U_N)	В AC (50/60 Гц)	120	230	120	230
	В DC	—		—	
Ном. мощн. AC/DC	ВА (50 Гц)/Вт	2/—		2/—	
Рабочий диапазон	AC (50 Гц)	$(0.8…1.1)U_N$		$(0.8…1.1)U_N$	
	DC	—		—	
Технические параметры					
Электр. долговечность при ном. нагрузке AC1	циклов	$100 \cdot 10^3$		$100 \cdot 10^3$	
Задание порога	люкс	1…80		1…80	
Предустановка порога	люкс	10		10	
Время задержки ВКЛ/ВЫКЛ	с	15/30		15/30	
Внешний температурный диапазон	°C	–30…+70		–30…+70	
Категория защиты		IP 54		IP 54	
Сертификация (в соответствии с типом)		CE EAC PG			

finder

Характеристики

Реле для автоматического управления освещением в зависимости от уровня внешней освещенности

встренный датчик освещенности

Для установки на стойке или стене

10.42 - Два независимых 16A выхода с с индив. заданием степени освещенности
10.51 - Миниатюрный одиночный 12A NO вых.
10.61 - Монтаж на корпус уличного осветителя

- Регулировка чувствительности 1...80 люкс
- Фиксир.чувствительность 10 люкс (Ґ} 20%) - (модель10.61)
- Материал контактов - бескадмиевый
- Бескадмиевый фото-сенсор (IC фото-диод)
- Электр. схема-изолир. от трансформатора (модель 10.42)
- Запатентованная - Инновационная технология “компенсации засветки” (модель 10.51)
- Для первых 3 рабочих циклов время задержки (Вкл. и Выкл) снижено до 0 для нормальной установки устройства
- Версии реле для AC 230 В и AC 120 В
- Встроенный силиконовый провод, длина 500 мм (модель 10.61)

См. чертеж на стр. 6

		10.42		10.51		10.61
		• Два независимых выхода - 2 NO 16A		• Один выход - 1 NO 12A • Малый размер		• Один выход - 1 NO 16 A
Характеристики контактов						
Контактная группа (конфигурация)		2 NO (DPST-NO)		1 NO (SPST-NO)		1 NO
Номинальный ток/Макс. пиковый ток	A	16/30 (120 A – 5 ms)		12/25 (80 A – 5 ms)		16/30 (120 A – 5 ms)
Ном. напряжение/Макс. напряжение	В~	120/—	230/—	120/—	230/—	230/—
Номинальная нагрузка AC1	ВА	1,900	3,700	1,400	2,760	3,700
Номинальная нагрузка AC15	ВА	400	750	300	600	750
Номинальный ток AC5a	A	—	5	—	—	5
Номинальная мощность ламп:						
230В накаливания/галогенные	Вт	—	2,000	—	1,200	2,000
Люминисцентные трубки с электронным дросселем	Вт	500	1,000	300	600	1,000
Люминисцентные трубки с электромагнитным дросселем	Вт	400	750	200	400	750
CFL	Вт	200	400	200	350	400
230V LED	Вт	—	400	—	350	400
Низковольтные галогенные или светодиодные с электронным дросселем	Вт	200	400	200	350	400
Низковольтные галогенные или светодиодные с электромагнитным дросселем	Вт	400	800	300	600	800
Мин. нагрузка на переключение мВт (В/мА)		1,000 (10/10)		1,000 (10/10)		1,000 (10/10)
Стандартный материал контакта		$AgSnO_2$		$AgSnO_2$		$AgSnO_2$
Напряжение питания						
Номин. напряж. (U_N)	В AC (50/60 Гц)	120	230	120	230	230
	В DC	—		—		—
Ном. мощн. AC/DC	ВА (50 Гц)/Вт	2/—		1.5/—		2.5/—
Рабочий диапазон	AC (50 Гц)	$(0.8…1.1)U_N$		$(0.8…1.1)U_N$		$(0.8…1.1)U_N$
	DC	—		—		—
Технические параметры						
Электр. долговечность при ном. нагрузке AC1	циклов	$100 \cdot 10^3$		$100 \cdot 10^3$		$100 \cdot 10^3$
Задание порога	люкс	1…80		1…80		10
Предустановка порога	люкс	10		10		10
Время задержки ВКЛ/ВЫКЛ	с	15/30		15/30		15/30
Внешний температурный диапазон	°C	–30…+70		–30…+70		–30…+70
Категория защиты		IP 54		IP 54		IP 54
Сертификация (в соответствии с типом)		CE EAC PG				CE EAC PG

I

IV-2015, www.findernet.com

Информация по заказам

Пример: фото-реле 10 серии, 2 контакта NO (DPST-NO) 16 A, резьбовые соединения, питание 230 В пер. тока.

1 0 . 3 2 . 8 . 2 3 0 . 0 0 0 0

Серия

Тип
32 = Спареный выход - 2 NO 16 A
41 = Одиночный выход - 1 NO 16 A
42 = Два независимых выхода - 2 NO 16A
51 = Одиночный выход - 1 NO 12A
61 = Монтаж на корпус уличного осветителя - 1 NO 16 A

Напряжение питания
120 = 120 В
230 = 230 В

Источник тока
8 = AC (50/60 Гц)

Технические параметры

Изоляция		**10.32 / 41 / 42**		**10.51**		**10.61**
Электр. прочность между откр. контактами	В AC	1,000		1,000		1,000
Нечувствительность к кондуктивным помехам (распространяемым по проводам)						
Скачок (1.2/50 µs) на L и N (дифференциальный режим)	kВ	4		4		6
Прочее						
Кабельный наконечник	Ø мм	(8.9...12)		(7.5...9)		—
Момент завинчивания	Нм	0.8		0.8		—
Макс. размер провода		одножильный кабель	многожильный кабель	одножильный кабель	многожильный кабель	—
	мм²	1x6 / 2x4	1x6 / 2x2.5	1x6 / 2x4	1x4 / 2x2.5	—
	AWG	1x10 / 2x12	1x10 / 2x14	1x10 / 2x12	1x12 / 2x14	—
Отходящий провод						
Материал		—		—		силиконовая изоляция, стойкая к ультрафиолету
Размер	мм²	—		—		1.5
Длина	мм	—		—		500, с наконечниками
Номинальное напряжение изоляции	kВ	—		—		0.6 / 1
Макс.температура	°C	—		—		120

Функции

Светодиод*	**10.32 / 10.41 / 10.42**		**10.51**	
	Напряжение питания	Номер вых. контакта	Напряжение питания	Номер вых. контакта
	Выкл	Открыт	Выкл или Вкл	Открыт
	Вкл	Открыт	Вкл	Закрыт
	Вкл	Открыт (Синхронизация)	Вкл	Открыт (Синхронизация)
	Вкл	Закрыт	—	—

* Светодиод расположен под крышкой клеммной коробки, рядом с ручкой измен. освещенности.
Он показывает статус контакта и позволяет провести проверку, а также задать необходимый порог света.

Схемы электрических соединений

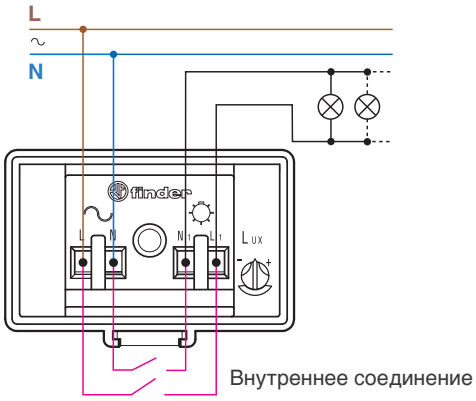

Тип 10.32

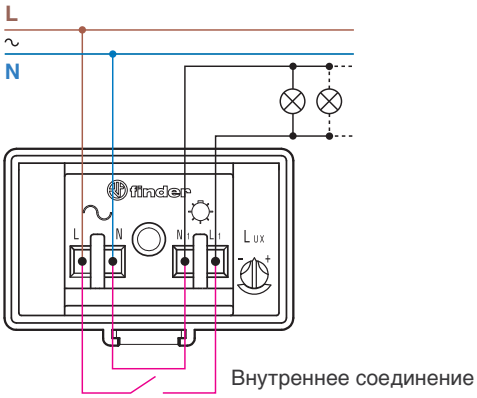

Тип 10.41

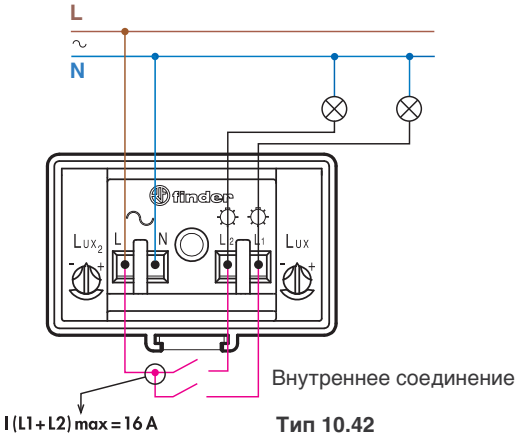

Тип 10.42

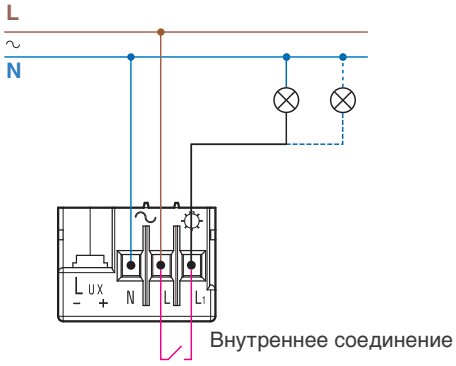

Тип 10.51

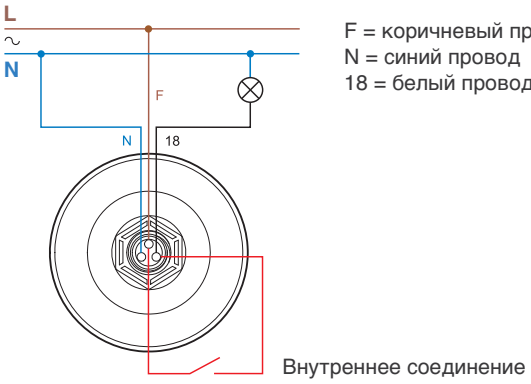

F = коричневый провод
N = синий провод
18 = белый провод

Тип 10.61

I

IV-2015, www.findernet.com

Преимущество технологии “компенсация засветки”

Фото-реле, где контролируемое освещение не влияет на уровень освещенности, который улавливает сенсор

Станд. Фото-реле, где контрол. освещение влияет на уровень освещенности, который улавливает сенсор

Тип 10.32, 10.41 и 10.51 Фото-реле с концепцией “компенсация засветки”

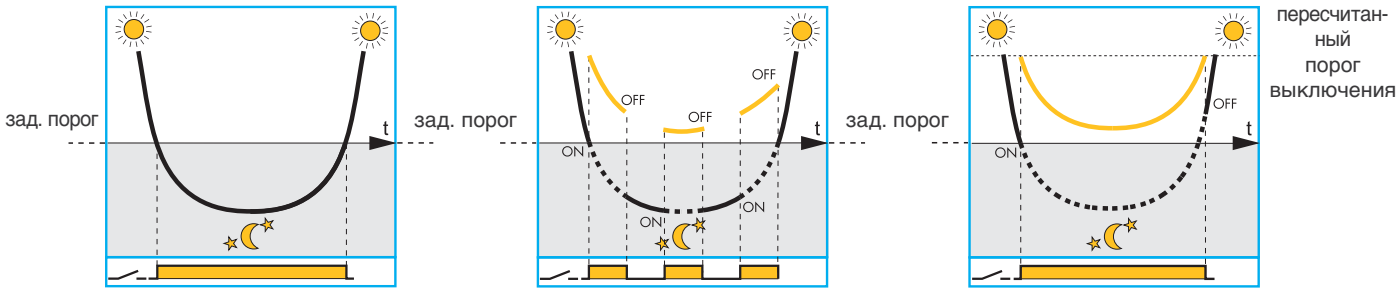

Правильная работа - при усл., что сенсор экранирован от эффектов контролируемого переключения освещ. Вкл и Выкл

Неверная работа, где лампы работают циклически между Вкл и Выкл, т.к. этот эффект был замечен сенсором

Инновационная технология “компенсация засветки” позволяет избегать раздражающих и причиняющих вред эффектов частых ламповых колебаний между Вкл и Выкл из-за плохой их установки

Внешний уровень света, измеренный внутренним сенсором фото-реле.

Внешний уровень света + контролируемый уровень света, измеренный внутренним сенсором фото-реле.

Замечания

1. Всегда следует стараться правильно произвести установку фото-реле, когда свет испускаемый лампами не влияет на уровень света, который улавливает сенсор. Технология “компенсация засветки” сможет помочь Вам, когда это полностью недостижимо для обычных фото-реле. Следует принимать во внимание, что фото-реле с этой технологией имеют незначительную задержку времени выключения.
2. Эффект компенсации по свету неэффективен, когда освещенность контролируемого и внешнего света превышает 120 люкс.
3. Типы 10.32 и 10.41 совместимы с газоразрядными лампами, которые достигают полной выходной мощности через 10 мин, с того момента, как электронная схема проконтролирует исходящий свет в период 10 мин, чтобы получить реальную оценку вклада этого освещения в общий уровень освещенности.

Чертежи

Тип 10.32

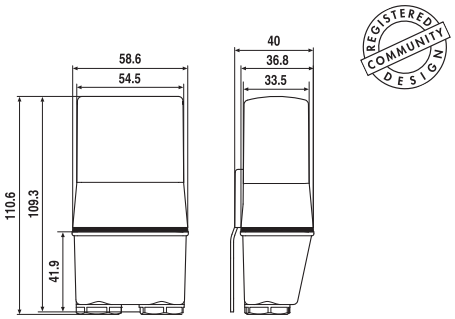

Тип 10.41

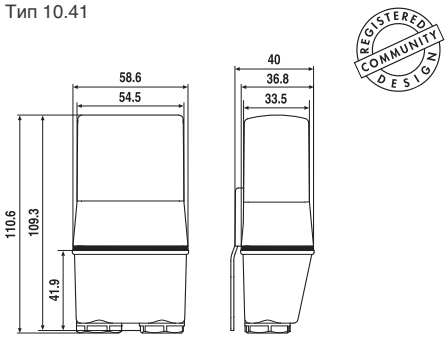

Тип 10.42

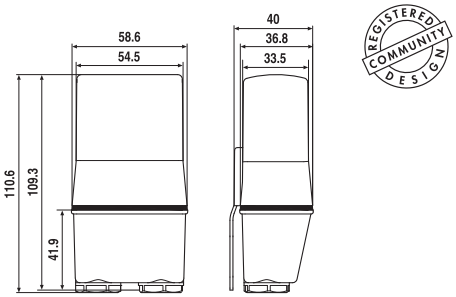

Тип 10.51

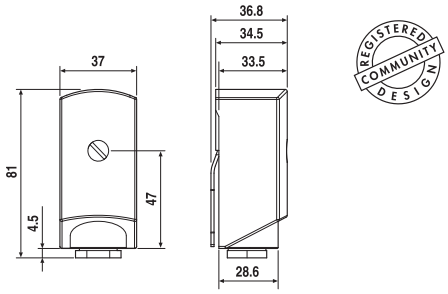

Тип 10.61

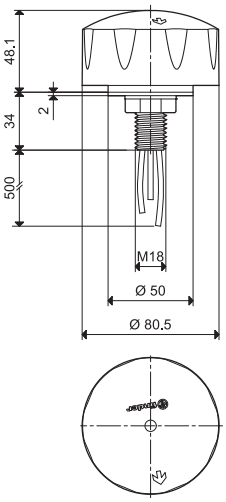

I

IV-2015, www.findernet.com